Р е п у б л и к а С р б и ј а
ОПШТИНА ЧАЈЕТИНА
Општинска управа
Одсек за урбанизам и просторно планирање
Број. 353-68/2015-03
22.06. 2015. године
Чајетина, Александра Карађорђевића бр. 28

ПРИМЉЕНО:

Општинска управа Чајетина - Одсек за урбанизам и просторно планирање поступајући по захтеву предузећа „VIP CASA INVEST"д.о.о. из Београда, број 353-68/2015-03 од 05.06.2015. године, за издавање локацијских услова за изградњу стамбеног објекта на катастарској парцели бр. 4577/181 КО Чајетина на основу члана 53а Закона о планирању и изградњи ("Службени гласник РС", бр. 72/09, 81/09 – испр., 64/10, 24/11, 121/12, 42/13-УС, 50/13-УС, 98/13-УС, 132/2014 и 145/2014; - у даљем тексту Закон) и Правилника о поступку спровођења обједињене процедуре („Сл. гласник РС", бр. 22/2015 – у даљем тексту Правилник) издаје

ЛОКАЦИЈСКЕ УСЛОВЕ

за изградњу стамбеног објекта на катастарској парцели број 4577/181 КО Чајетина потребне за израду пројекта за грађевинску дозволу у складу са планским основом који чини План генералне регулације насељеног места Чајетина (седиште општине) са насељеним местом Златибор – I фаза ("Службени лист Општине Чајетина", бр. 2/2012) и Идејним решењем стамбеног објекта на катастарској парцели број 4577/181 КО Чајетина (Број техничке документације IDR-15/07) које је израђено од стране „Идеастудио" д.о.о. из Ужица, Улица Топличка број 1/42, где је главни пројектант Иван Д. Петронијевић, дипл.инж.арх. са лиценцом број 300 9618 04.

А. ГРАЂЕВИНСКА ПАРЦЕЛА

1. Грађевинска парцела се формира у оквиру постојеће катастарске парцеле број 4577/181 КО Чајетина, површине 1344 m² која се налази у насељу Златибор.

2. На парцели постоји изграђен објекат са решењем о употребној дозволи број 351-1075/2003.

3. Целина: I целина – Краљева Вода
Функционална зона: урбано подручје – центар
Функционални блок: 3.7.4

4. Намена грађевинске парцеле:
- **претежна намена:** становање (насељско, традиционално, профитабилно, специфично, резиденцијално);
- **пратећа намена:** туризам (угоститељско-смештајни капацитети, здравствени, пословни, рурални)
- **допунска намена:** центри (комерцијално-услужни, пословно-управни, културно-едукативни, спортско-рекреативни)

5. Индекс изграђености износи максимално **1,00.**
- Индекси изграђености су максимални дозвољени. Од њих се може одступити само на мање вредности (тј. мање капацитете).

Б. ПРАВИЛА ГРАЂЕЊА

1. Намена објекта је: **стамбени објекат.**

2. Тип објекта је: **слободностојећи.**

3. Категорија објекта: **Б**
Класификациони број: **112221**
На основу Правилника о класификацији објеката („Сл. Гласник РС" бр. 22/2015)

4. Максимална спратност објекта: П+4;

Усвојена спратност објекта: Сут+П+3 - на основу Идејног решења

- Спратност је дефинисана највећим дозвољеним бројем етажа и преко тог броја није дозвољено градити већи број етажа.
- Сутерен је простор који може имати карактеристике стамбене и пословне намене и бити укопан до 1,0 m, а налази се испод нивоа приземља. Односно, то је простор који је укопан до 50% свог волумена у попречном и подужном профилу у зависности од нагиба терена.
- Подрум је укопани део грађевине (укопан више од 1,0 m) чији се простор налази испод нивоа приземља, односно сутерена.

5. Висинска регулација је одређена означеном спратношћу.

- Висинска регулација се одређује на основу максималне спратности. Под дозвољеном спратношћу се сматра спратност при којој највиши („последњи") спрат јесте највиши потпуни спрат укључујући и спратове са косим равнима (тј. спратове са елементима поткровља при чему простор који има одлике таванског не улази у спратност).
- Уколико објекат има поткровље онда је поткровна етажа последња надземна етажа.
- Тавански простор који се користи за становање, туризам, пословање, услуге и сл. сматра се корисним простором и као такав рачуна се као етажа у оквиру дозвољене спратности. Уколико тавански простор није предвиђен као користан простор онда исти не улази у спратност и не може се накнадно променити његова намена у користан простор у функцији становања, туризма, пословања и сл.
- Просечна спратна висина износи 3,0 метра.
- Градња изнад допуштене спратности је забрањена, док је нижа спратност дозвољена.
- За одређене објекте, поготово у приземним етажама које нису намењене становању, могуће је одредити и већу спратну висину уз услов да се тиме не омогућава увећавање прописаног броја дозвољених етажа за одређену зону и намену.

6. Зона дозвољене градње:

Регулација грађевине према јавном простору:
(Под јавним простором подразумевају се улица, јавна стаза, јавни приступ, трг).

- Дата грађевина може бити постављена са повлачењем од 3,0 m у односу на уличну регулациону линију, при чему је могуће образовати мању предбашту са ниским растињем. Испусти (балкони, терасе, еркери и сл.) на спратовима грађевина могу се препустити до 1m у односу на дату грађевинску линију.
- Дата грађевина може бити постављена са повлачењем од 6,0 m у односу на уличну регулациону линију, при чему је могуће образовати предње паркиралиште управно на осу улице или већу предбашту са великим растињем (дрвеће). Испусти (балкони, терасе, еркери и сл.) на спратовима грађевина могу се препустити до 1,0 m у односу на дату грађевинску линију;
- У свим претходним случајевима постављања грађевине на уличну грађевинску линију не постоје ограничења за постављање отвора (прозора, француских балкона и врата).

Регулација грађевине према суседној парцели:

- Дата грађевина може бити постављена са минималним повлачењем од 2,0-3,0 m у односу на бочну регулациону линију, при чему је могуће ка датој страни отворити мале прозоре на најмањој могућој висини парапета од 1,8 m. Забрањено је образовање испуста.
- Дата грађевина може бити постављена са повлачењем од 3,0 m у односу на бочну регулациону линију, при чему је могуће ка датој страни отворити нормалне прозоре са уобичајеном висином парапета (0,9-1,1 m), односно отворити француски балкон. Забрањено је образовање испуста и отварање улазних врата;
- Дата грађевина може бити постављена са повлачењем више од 3,0 m у односу на бочну регулациону линију, при чему је могуће ка датој страни отворити све врсте отвора (прозори, француски балкон, врата, улазна врата) и испуста (балкони, терасе, еркери и сл.), при чему испусти морају бити постављени до најмање 3,0 m удаљености од бочне регулационе линије.

7. Габарит објекта мора бити у оквиру зоне дозвољене градње и степена изграђености утврђених овом локацијском дозволом.

- Грађевинска линија јесте линија на, изнад и испод површине земље и воде до које је дозвољено грађење основног габарита објекта.
- Грађевине затечене испред грађевинске линије у тренутку израде Плана не могу се обнављати нити надзиђивати већ се могу само инвестиционо одржавати. Када нису одређене унутрашње грађевинске линије, грађевине треба поставити у складу са правилима грађења на парцелама и дозвољеним урбанистичким параметрима.

8. Максимална бруто развијена грађевинска површина објеката на парцели: 1344 m²; Усвојена БРГП из Идејног решења: 1336 m².

Бруто развијена грађевинска површина јесте збир површина свих надземних етажа зграде, мерених у нивоу подова свих делова објекта - спољне мере ободних зидова (са облогама, парапетима и оградама). У бруто грађевинску површину не рачунају се површине у оквиру система двоструких фасада, стакленика, површине које чине термички омотач зграде у бруто развијену грађевинску површину не обрачунава се код хетерогених зидова дебљина термоизолације преко 5 cm, а код хомогених зидова дебљина зида већа од 30 cm уз постизање правилником прописаних услова енергетске ефикасности зграда.

- Плански дефинисана бруто развијена грађевинска површина (БРГП) је највећа дозвољена, обавезујућа је и преко ње се не може градити.
- Исказана БРГП подразумева искључиво површину надземних етажа грађевина. Сутерен, подрум и сви видови подрумских (подземних) етажа не улазе у бруто развијену грађевинску површину.

9. Кота приземља грађевине не може бити виша од 1,2 m од највише коте нивелете јавне површине испред улаза у грађевину. Приземље грађевине и сви улази у грађевину требало би да буду издигнути најмање 0,3 m изнад тла из разлога спречавања неповољних последица од задржавања снега и других падавина на тлу.

10. Општа правила у односу на умањење неповољних климатских утицаја:

- Архитектуром објеката треба тежити стварању јединственог, савременог архитектонског и ликовног израза препознатљивог кроз облике које проистичу из архитектонског наслеђа подручја, уз примену природних и традиционалних материјала. Обликовање планираних објеката мора бити усклађено са контекстом у коме објекат настаје, предвиђеном наменом и основним принципима развоја.
- Природни материјали: У складу са климатским условима и традицијом овог подручја, за грађевине је обавезна примена природних материјала, пре свега камена, дрвета, коси кров и покривач од шиндре, чиме ће се очувати амбијенталне вредности подручја и формирати јединствени карактер простора, односно „дух места".

11. Кровна конструкција:

- Све грађевине треба по правилу градити са поткровљем или таванским простором, односно косим кровом; овај услов проистиче из препоручених услова укровљавања под стрмим углом (30-60°), што је везано за климатске прилике планинских подручја.
- У случају косог крова кровне баце могу заузимати највише 50% кровне равни у фронталној пројекцији како се не би изгубио смисао косог крова.
- Због климатских прилика, пожељно је обезбедити да грађевине имају велике наткривене тремове

12. Није дозвољена изградња:

- у зони између грађевинске и регулационе линије, осим у случају изградње партерних објеката попут паркинг места и сл.,
- на земљишту намењеном за јавне колске и пешачке површине, на јавном зеленилу и парковским површинама;
- на простору где би могла да се угрози животна средина (рељеф, визуре, геомеханичка својства тла, водотоци и сл.), наруше основни услови живљења суседа или сигурност суседних грађевина.

13. Сеизмички услови: Објекат предвидети за VIII (осми) степен сеизмичности.

14. Термичка заштита: Термичку заштиту предвидети за II (другу) климатску зону.

15. Неопходан степен комуналне опремљености је:

- директан приступ јавној површини-улици,
- прикључак на водоводну инфраструктурну мрежу,
- привремено формирање појединачних или групних сенгруп јама са обавезно прописаним условима за пречишћавање (кроз уградњу уређаја за пречишћавање) и пражњење јама, а све до реализације канализационе инфраструктурне мреже и
- прикључак на електроенергетску инфраструктурну мрежу.

<u>В. УСЛОВИ УРЕЂЕЊА ПРОСТОРА</u>

1. Паркирање возила:

- Обавезност сваког корисника и инвеститора је да у оквиру своје урбанистичке (или катастарске) парцеле стационира возила према стандардима који су прописани уз отворене могућности да то разреши на различите начине:
  - на слободној површини парцеле,
  - подрумска гаража (у једном или више нивоа, а у складу са геотехничким условима),
  - сутеренска гаража,
  - паркирање на плочама изнад сутерена и/или подрума,
  - изградња спратних гаража, ако за то постоје неопходни услови и програмски захтеви.
- Највећи дозвољени индекс заузетости подземне етаже износи 1,0 (100%), он може бити већи од габарита надземних етажа грађевине, све уколико не постоје нека друга техничка ограничења којима би се угрозила безбедност суседа или геомеханичка сигурност тла. Приликом решавања питања паркирања неопходно је испоштовати обавезан минималан проценат озелењености парцеле.
- Основни стандарди за будуће стање код доградње и нове стамбене и друге изградње, на једно паркинг место по делатностима износе:
  - породични стамбени објекти..... 100-150 m² бруто површине,
  - вишепородични стамбени објекти..... 1 стан,
  - стамбени објекти..... 1 стан.
- Прописан број паркинг места може се решити изузетно изван оквира грађевинске парцеле, на другој парцели, за грађевинске комплексе, истовремено са изградњом или

доградњом објеката грађевинског комплекса, а у складу са прописаним критеријумима за одређивање потребног броја паркинг места из овог Плана.
- За појединачне објекте паркинг простор се решава у оквиру припадајуће грађевинске парцеле према прописаним стандардима.
- Усвојени број паркинг места износи 31 – на основу Идејног решења.

2. Озелењеност парцеле:
На парцелама предвиђеним за изградњу обавезно је испоштовати следеће:
- Минимални проценат озелењености парцеле намењене изградњи објекта за становање је 20%.
- Минимални проценат озелењавања може бити испуњен и вештачким озелењавањем парцеле у виду вештачког покривача са растињем изнад подземних гаража, озелењених кровова, озелењене терасе и сл.
- Дати проценат озелењености мора бити постигнут у случају изградње подземне етаже. Уколико се у случају изградње подземних етажа користи индекс заузетости од максимално дозвољеног за надземне етаже до индекса 1,0 (100%) неопходно је да најмање 50% слободне површине проходне терасе буде озелењено.
- Приликом озелењавања и уређења парцеле треба да се задржи затечено вредно зеленило, уз коришћење аутохтоних врста и уређење са угледом на природне вредности предела Златибора.
- При ограђивању парцеле дозвољена је ограда од зеленила

3. Доступност објекта:
При планирању и изградњи простора неопходно је примењивати важећи Правилник о техничким стандардима планирања, пројектовања и изградње објеката, којима се осигурава несметано кретање и приступ особама са инвалидитетом, деци и старим особама („Службени гласник РС“, бр. 22/2015).

Г. УСЛОВИ ПРИКЉУЧКА НА САОБРАЋАЈНУ И КОМУНАЛНУ ИНФРАСТРУКТУРУ

1.Прикључење на јавну саобраћајницу : Колски и пешачки прилаз преко кат. парцеле бр. 4577/1 КО Чајетина.

2.Прикључење објекта на електро-енергетску мрежу предвидети према техничким условима за прикључење на електроенергетску мрежу издатих од стране "Електросрбија" д.о.о. Краљево, ОДС - огранак Ужице, бр. 20/40/31/2015 од 19.06.2015. године.

3. Прикључење објекта на водовод и канализацију: На основу техничких услова бр. 78 од 18.06.2015. године издатих од стране ЈКП „Водовод Златибор“.

Ако је захтевом за издавање грађевинске дозволе предвиђено прикључење објекта на комуналну или другу инфраструктуру која у тренутку издавања локацијских услова није изведена, што је утврђено техничким условима, уз захтев за издавање грађевинске дозволе се подноси уговор између инвеститора и одговарајућег имаоца јавних овлашћења којим се утврђују обавезе уговорних страна да, најкасније до истека рока за завршетак радова на објекту за који се тражи грађевинска дозвола, изграде инфраструктуру потребну за прикључење тог објекта на комуналну или другу инфраструктуру.

Д. ПОСЕБНИ УСЛОВИ:

1. Услови заштите на раду: Према Закону о безбедности и здрављу на раду („Сл. Гласник РС“, бр. 101/2005).
2. Услови заштите суседних објеката: Приликом извођења радова водити рачуна да се не угрожавају суседни објекти. Радити у складу са важећим законским прописима и нормативима.

3. Заштита од пожара:
Заштита од пожара предвиђа следеће мере које је потребно применити при изради техничке документације:

- објекти морају бити изведени у складу са Законом о заштити од пожара („Сл.гласник РС“ бр.111/09 и 20/2015) и свим важећим прописима који регулишу наведену област.
- При изради техничке документације и изградњи објеката применити и остале позитивне прописе и стандарде са обавезном применом.

4. Мере енергетске ефикасности:
Сви нови објекти морају да задовољавају услове за разврставање у енергетски разред према енергетској скали датој у Правилнику о условима, садржини и начину издавања сертификата о енергетским својствима зграда („Сл. гласник РС“ бр. 69/12).

Ђ. ИЗДАВАЊЕ ГРАЂЕВИНСКЕ ДОЗВОЛЕ

На основу ових локацијских услова не може се приступити изградњи објекта већ се мора поднети захтев за издавање грађевинске дозволе на основу члана 135. Закона.
1. Инвеститор је дужан да, уз захтев за издавање грађевинске дозволе, поднесе техничку документацију у складу са чланом 118а. и 129. Закона, односно у складу са Правилником о садржини, начину и поступку израде и начину вршења контроле техничке документације према класи и намени објеката (Сл. гласник РС“, број 23/2015) и доказ о одговарајућем праву на земљишту у складу са чланом 135. Закона.
2. Одговорни пројектант дужан је да пројекат за грађевинску дозволу уради у складу са правилима грађења и свим осталим условима садржаним у локацијским условима.

Е. ОВИ ЛОКАЦИЈСКИ УСЛОВИ ВАЖЕ 12 МЕСЕЦИ ОД ДАНА ИЗДАВАЊА.

Ж. Републичка административна такса на поднети захтев за издавање локацијских услова у износу од 580,00 динара наплаћена је на основу тарифног броја 1 и 9 Закона о административним таксама („Сл.гласник РС“, бр.70/11) а износ од **28 325** динара подносилац захтева (странка) је обавезан да плати на име локалне административне таксе на основу тарифног броја 2 Одлуке о локалним административним таксама („Службени лист општине Чајетина“, бр. 3/08, 10/09 и 10/13).

ПОУКА О ПРАВНОМ СРЕДСТВУ: На издате локацијске услове може се поднети приговор Општинском већу општине Чајетина у року од три дана од дана достављања локацијских услова. Приговор се предаје овом органу непосредно или препоручено поштом, уз плаћање административне таксе од 430,00 динара, на жиро рачун бр. 840-742221843-57, прималац Буџет РС, позив на број 97 90-035 (Тарифни број 2 Закона о републичким административним таксама („Сл.гласник РС“број 43/03, 42/05 и 43/06).

Обрадила
Милица Луковић, дипл.инж.арх.

Милица Луковић

НАЧЕЛНИК
Општинске управе
Вељко Радуловић

"Електросрбија" д.о.о. Краљево
ОДС-ОГРАНАК УЖИЦЕ
Број: 20/40/31/2015
Датум: 19.06.2015. год.
Место: Ужице

QF-P04-001-014

Привредно друштво за дистрибуцију електричне енергије ""Електросрбија" д.о.о.", Електродистрибуција ЕД УЖИЦЕ - Погон , поступајући по захтеву број 20/40/31/2015 од 11.06.2015. године, који је поднео ОПШТИНСКА УПРАВА ЧАЈЕТИНА у име инвеститора ОПШТИНСКА УПРАВА ЧАЈЕТИНА са адресом ČAJETINA, KRALJA ALEKSANDRA 28
за издавање услова за прикључење на дистрибутивни систем електричне енергије ради издавања локацијске дозволе за објекат СТАМБЕНА ЗГРАДА , који ће се градити у месту ЗЛАТИБОР, улица ДРИНСКЕ ДИВИЗИЈЕ, број 63 на к.п.4577/181 , КО Чајетина издаје

У С Л О В Е
за прикључење на дистрибутивни систем електричне енергије
(широка потрошња - групни прикључак)

1. Електроенергетски услови:

1.1. Типски прикључак: тип - ознака прикључка: ind _siroka potrosnja od 01.08.2013

1.2. Одобрена снага за станове:

број станова са истом снагом	одобрена вршна снага једног стана (kW)
31	11,04

1.3. Одобрена снага за локале:

број локала са истом снагом	одобрена вршна снага једног локала (kW)

1.4. Одобрена снага за заједничку потрошњу:

намена зп	носилац потрошње	број зп. са истом снагом	одобрена вршна снага једне зп (kW)
Степениште		1	2,3
Лифт		1	11,04

1.5. Време трајања могућег прекида у напајању електричном енергијом без већих штета у процесу рада _____ сати
1.6. Начин загревања у објекту: Мешовито
1.7. Намена потрошње: Остала потрошња

2. Технички услови:

2.1. Потребно је изградити следеће ЕЕО:
Потребно је решити имовинско правне односе за парцелу за трафостаницу и изградити типску МБТС10/0,4kV"Вип Цаса Инвест" грађевински 2x1000кВА, електромонтажно опремити 1x1000кВА, у првој фази опремити ВН блок са две водне, 1 трафо ћелијом и НН блоком са 8 извода, све у складу са ТП1.
Трафостаницу напојити по систему улаз-излаз пресецањем кабл вода ТС10/0,4kVДолина-ТС10/0,4kV Технометал-оквирна дужина кабл вода 2x25м.
На спољашњем зиду објекта поставити три КПО 3x250/150, а у заједничким просторијама објекта поставити мерно-разводни орман.
Из будуће ТС10/0,4kV"Вип Цаса Инвест" изградити кабал вод 1кВ ПП00-А 3x4x150мм2 до КПО1,КПО2,КПО3 објекта-оквирне дужине 3x30м.
Кроз инсталациону ПВЦ цев изградити кабал вод 1кВ ПП00-А 3x4x150мм2 од КПО до МРО објекта, при чему је потребно равномерно расподелити оптерећење по напојним кабл водовима.
Постојеће нн кабл водове објекта који се руши изместити на границе парцеле.
Напомена: Предвиђена ТС10/0,4кВ"Вип Цаса Инвест" и њен напојни кабл вод није у плану инвестиција, па би по захтеву странке градња саме трафостанице и њеног напојног кабл вода била поверена странци.
Као могућа локација трафостанице виђена је парцела Општинске управе Чајетина-угао између 4577/181 и 4577/220 КО Чајетина. Исти инвеститор је заинтересован за изградњу на суседној парцели 4577/297 КО Чајетина.
2.2. Напон прикључења објекта: 3x230/400 V
2.3. Место прикључења објекта: Посебан извод у ТС
2.4. Врста прикључка:
2.5. Начин прикључења:Подземни
удаљеност од система: 30 m, тип и пресек прикључка: PP00-A3x(4x150)mm2

тип КПК- КРК - Тip 3, 3x250/150(ТР-13)
унутрашњи део прикључка: PP00-A3x(4x150)mm2, дужине: m

2.6. Место везивања прикључка на систем:

2.7. Инвеститор изградње објекта ће извести заштиту од напона додира Извести заштиту од напона додира применом ТН система заштите са заштитним уређајем диференцијалне струје (ЗУДС), темељним уземљивачем и мерама изједначавања потенцијала и заштиту од напона корака. заштиту од напона корака и заштиту од пренапона.

2.8. Заштиту од струја кварова и ограничавање снаге-струје извести применом нисконапонских прекидача, назначене струје

2.9. За мерење утрошене електричне енергије уградити електронска бројила:

- трофазно бројило активне електричне енергије класе тачности 2: за станове 31 ком , за локале ____ ком , за заједничку потрошњу 1 ком;
- једнофазно бројило активне електричне енергије класе тачности 2: за станове ____ ком , за локале ____ ком , за заједничку потрошњу 1 ком;
- За мерење утрошене ел.енергије уградити директно ТРОФАЗНО електронско мултифункционално бројило са могућношћу двосмерне комуникације, које у свему мора да испуњава услове које је усвојио Стручни савет ЕПС-а у матерјалу:"Функционални захтеви и техничке спецификације АМИ/МДМ система", а као доказ о испуњењу захтева стандарда за овај тип бројила морају постојати одговарајући атести који потврђују испуњење тражених захтева стандарда".

За управљање тарифама уградити управљачки уређај Интегрисан у бројилу

2.10. Обавезна уградња, у мерно-разводном орману, нисконапонских прекидача који служе за техничку заштиту и за ограничавање снаге - струје, следећих назначених струја по фази:

	број станова	струја НН прекидача	начин прикључења
- за станове се уграђује:	31	16 А	ТРОФАЗНИ

	број локала	струја НН прекидача	начин прикључења
- за заједничку потрошњу се уграђује:	врста зп	број зп	струја НН прекидача	начин прикључења
	Степениште	1	10 А	МОНОФАЗНИ
	Лифт	1	16 А	ТРОФАЗНИ

2.11. Место уградње мерних и заштитних уређаја: мерне и заштитне уређаје уградити у мерни орман у складу са Техничким условима за извођење прикључка на нисконапонску мрежу и мерно разводних ормана

2.12. Мерно разводни орман сместити у заједничким просторијама објекта

2.13. Прикључни расклопни апарати, електрични и мерни уређаји морају бити декларисани за систем назначених напона 3x230/400 V . Могу се користити само мерни и управљачки уређаји који су одобрени од стране Дирекције за мере и драгоцене метале.

2.14. Подаци потребни за прорачуне при изради техничке документације: Рачунати са снагом кратког споја на средње напонским сабирницама у трафостаници 20-10/0.4 kV Вип Цаса Инвест од: 250 MVA при напону 10 kV,
односно 500 MVA при напону 20 kV, а на нисконапонским сабирницама у трафостаници 20/11 MVA. У трафостаници је/ће бити енергетски трансформатор снаге 1000 kVA.

3. Остали услови:

3.1. Објекат изградити на прописаном растојању од електроенергетских објеката оператора дистрибутивног система.

3.2. Придржавати се у свему посебног текстуалног и графичког прилога ако постоји као саставни део овог акта.

3.3. Инвеститор је обавезан да условима коришћења електричне енергије, односно уградњом потребне опреме у објекту, обезбеди фактор снаге од најмање cos φ = 0,95.

3.4. Цена прикључка без ПДВ-а:

1.ТС10/0,4кВ Вип Цаса Инвест, према спецификацији		3.900.000,00 дин,
2.10 КВ кабл вод ЦХП 48А 3ц150м дужине 50м		150.000,00 дин,
3. КПО 3x250/95	3 ком	45.000,00 дин,
4. Орман шемиран према захтевима ЕД према ТП		208.000,00 дин,
5.Трофазно бројило, двотарифно		9.400,00 дин,

4. Рок важења техничких услова:

Ови услови важе до истека важења локацијске дозволе.

Директор огранка/погона

Дејан Глишовић

(име и презиме, занимање)

МП

Акт доставити:
2x Подносиоцу захтева
1x Служби енергетике

ЈАВНО КОМУНАЛНО ПРЕДУЗЕЋЕ
ВОДОВОД
ЗЛАТИБОР

ЈКП Водовод Златибор
Александра Карађорђевића 6/А • 31310 Чајетина • Тел: 031/831-805
Mail: office@vodovod-zlatibor.org - www.vodovod-zlatibor.org
ПИБ 105060489 • Мат.бр. 20302976
Жиро рачун: 150-16149-94 • 205-177377-02 • 160-371221-70

Број: 78
Датум: 18.6.2015. године
На основу вашег захтева број 1520 од 12.6.2015. године, а на основу члана 13 и 14 Одлуке о водоводу и канализацији (Општински службени гласник бр 13/2002), ЈКП „ВОДОВОД ЗЛАТИБОР" утврђује и издаје следеће

ТЕХНИЧКЕ УСЛОВЕ

За прикључак на:

А) **ВОДОВОДНУ МРЕЖУ**
Б) **КАНАЛИЗАЦИОНУ МРЕЖУ**

* ПОСЛОВНОГ ОБЈЕКТА
* СТАМБЕНО - ПОСЛОВНОГ ОБЈЕКТА
* **СТАМБЕНОГ ОБЈЕКТА**

Подносилац захтева: „Vip Casa Invest", д.о.о., Београд, Устаничка 128б,
чији се објекат налази у насељеном месту Златибор, насеље Ђурковац,
на кат. парцели бр. 4577/181 КО Чајетина.

1) ОПШТИ УСЛОВИ ЗА ПРИКЉУЧЕЊЕ НА ВОДОВОДНУ МРЕЖУ

* Објекат који се прикључује на водоводну мрежу спаја се са јавним водоводом преко водоводног прикључка.
* Објекат који се спаја са јавним водоводом мора имати посебан шахт за смештај водомера
* Свака стамбена јединица у саставу стамбене зграде (апартмански тип) мора имати засебан водомер у оквиру централног шахта.
* Водомер увек мора бити доступан радницима ЈКП „ВОДОВОД ЗЛАТИБОР" и комуналној инспекцији.
* Уколико због прикључивања на јавну водоводну мрежу долази до прекопавања улица/ стаза/јавних површина, корисник објекта је дужан:
    1) Да прибави сагласност од надлежних служби Скупштине општине Чајетина и Месне заједнице;
    2) Да терен доведе у првобитно стање.
* Имовинско-правне односе на утврђеној траси прикључка решава инвеститор.

2) ПОСЕБНИ УСЛОВИ ЗА ПРИКЉУЧЕЊЕ НА ВОДОВОДНУ МРЕЖУ

* Одређује се место прикључка на постојећу примарну/секударну мрежу Ø110mm.
* Прикључак извести ТПЕ водоводним цевима Ø90mm у дужини од 20m.
* На месту прикључка уградити одговарајуће водоводне арматуре и фитинге.
* У шахт за смештај водомера уградити комбиновани водомер Ø80mm и 31 кућни водомер Ø25 са свим потребним водоводним арматурама и фитинзима, према скици која је саставни део ових техничких услова.
* Водоводни бетонски шахт направити од бетона МБ-20 према скици са одговарајућим поклопцем.
* Канал за полагање водоводних цеви мора бити минималне ширине 0,40m и минималне дубине 0,80m од горње ивице цеви.
* Тачан положај трасе цевовода одредиће на лицу места одговорно лице стручне службе ЈКП „ВОДОВОД ЗЛАТИБОР", а у року од 15 дана од дана достављања потврде о регулисању права на прикључак од стране ОДСЕКА ЗА ПРИВРЕДУ И ПРИВРЕДНИ РАЗВОЈ ОПШТИНЕ ЧАЈЕТИНА и прибављања решења о грађевинској дозволи.

* Израду прикључка и уградњу водомера искључиво изводи ЈКП „ВОДОВОД ЗЛАТИБОР“ према одлуци Скупштине општине Чајетина.

3) ОПШТИ УСЛОВИ ЗА ПРИКЉУЧЕЊЕ НА КАНАЛИЗАЦИОНУ МРЕЖУ

* Канализација се спаја са примарном канализацијом преко канализационог шахта
* Објекат који се прикључује на канализацију мора имати посебан прикључак израђен у бетонском ревизионом шахту.
* Забрањено је уливање атмосферских и дренажних вода у систем фекалне канализације.
* Уливање индустријских отпадних вода дозвољава се једино ако су оне по природи сличне фекалним и не садрже агресивне супстанце.
* Уколико због прикључивања на примарну канализацију долази до прекопавања улица/ стаза/јавних површина, корисник објекта је дужан:
    1) Да прибави сагласност од надлежних служби Скупштине општине Чајетина и Месне заједнице;
    2) Да терен доведе у првобитно стање.
* Кота пода мокрог чвора не може бити нижа од коте улива у прикључни шахт.
* Имовинско-правне односе на утврђеној траси прикључка решава инвеститор.

4) ПОСЕБНИ УСЛОВИ ЗА ПРИКЉУЧЕЊЕ НА КАНАЛИЗАЦИОНУ МРЕЖУ

* Одређује се место прикључка на постојећу примарну/секударну мрежу Ø200mm.
* Канал за полагање канализационих цеви мора бити минималне ширине 0,60m и минималне дубине 0,70m од горње ивице цеви.
* Канализационе цеви морају бити обложене (песком или каменим агрегатом од 0-16 mm), приближно 0,20 m^3/m'.
* Прикључење на канализацију извршити ПВЦ канализационим цевима Ø160mm у дужини од 50m, у шахт на постојећи канализациони колектор.
* Приликом постављања канализационих цеви нормалан пад је 2%, док је дозвољени минимални 1,2% а максимални 15%.
* Канализациони бетонски шахт направити од бетона МБ-20 према приложеној скици са одговарајућим поклопцем.
* Тачан положај трасе цевовода одредиће на лицу места одговорно лице стручне службе ЈКП „ВОДОВОД ЗЛАТИБОР“, а у року од 15 дана од дана достављања потврде о регулисању права на прикључак од стране ОДСЕКА ЗА ПРИВРЕДУ И ПРИВРЕДНИ РАЗВОЈ ОПШТИНЕ ЧАЈЕТИНА и прибављања решења о грађевинској дозволи.
* Израду прикључка изводи искључиво ЈКП „ВОДОВОД ЗЛАТИБОР“ према одлуци Скупштине општине Чајетина.

НАПОМЕНА

Услове обрадио	Контролисао	ЈКП „Водовод Златибор“ за Директор
		Јавно комунално предузеће Водовод Златибор Чајетина

MESTO VODOVODNOG PRIKLJUČKA
MESTO KANALIZACIONOG PRIKLJUČKA
DRINSKE DIVIZIJE
JOVANKE JEFTANOVIĆ
ĐENKADA
ACC 3
LGC 100
0
0,02695
kilometres
Scale: 1:681,3

ДЕТАЉ ВОДОВОДНОГ АРМИРАНО-БЕТОНСКОГ ШАХТА
Р = 1 : 25

ОСНОВА

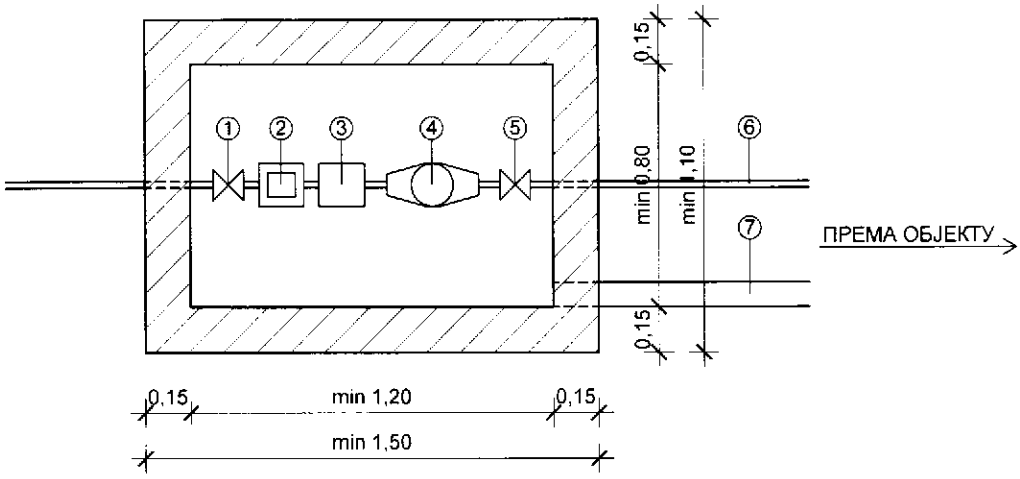

ПРЕСЕК

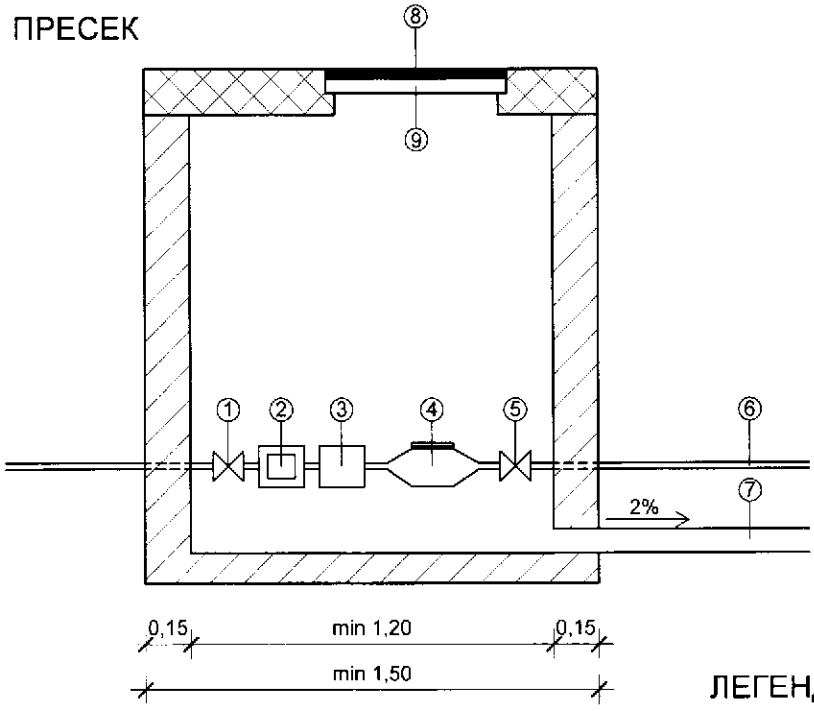

ИЗГЛЕД

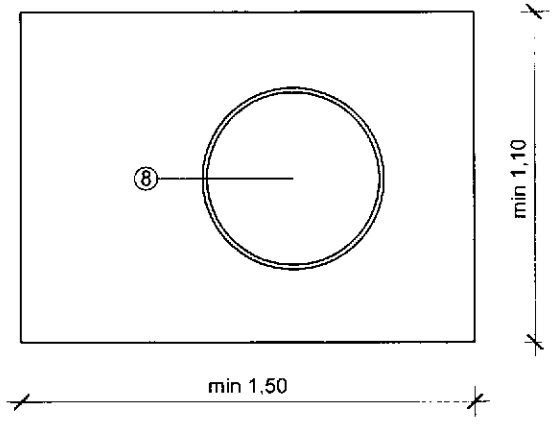

ЛЕГЕНДА

1. пропусни вентил
2. хватач нечистоћа
3. регулатор притиска
4. водомер
5. вентил са испустом
6. водоводна цев
7. дренажна цев Ф80mm
8. ливено гвоздени поклопац Ф600 mm
9. стиропор d=5cm

НАПОМЕНА: Регулатор притиска и хватач нечистоћа се постављају у посебно датим условима, тј. по потреби.

ЈКП "ВОДОВОД ЗЛАТИБОР", Чајетина

ДЕТАЉ КАНАЛИЗАЦИОНОГ АРМИРАНО-БЕТОНСКОГ ШАХТА
Р = 1 : 25

ПРЕСЕК 1-1

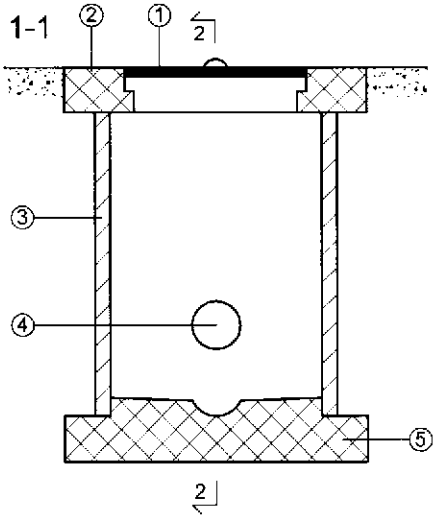

ПРЕСЕК 2-2

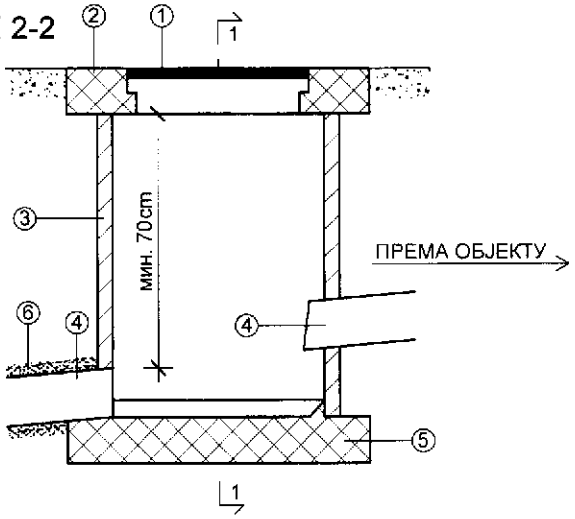

ИЗГЛЕД

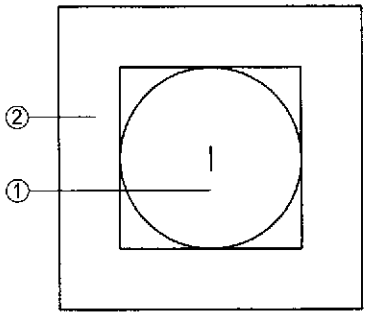

ЛЕГЕНДА

1. ливено-гвоздени поклопац Ф600
2. АБ поклопна плоча d=15cm
3. АБ прстен Ф800
4. канализациона цев Ф160
5. песак око канализационе цеви 0,2 m²/m'
6. подлога од набијеног бетона са кинетом

ЈКП "ВОДОВОД ЗЛАТИБОР", Чајетина