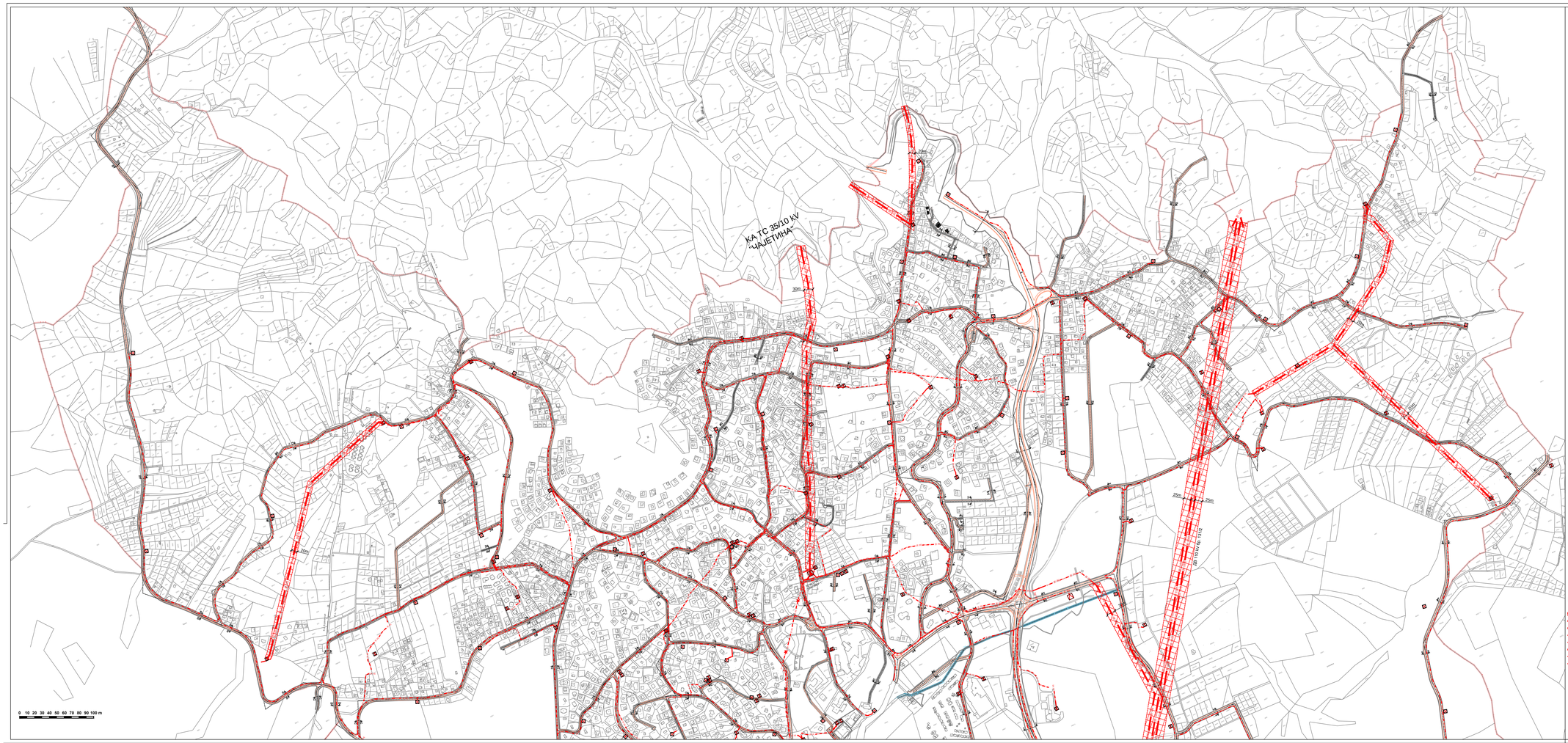

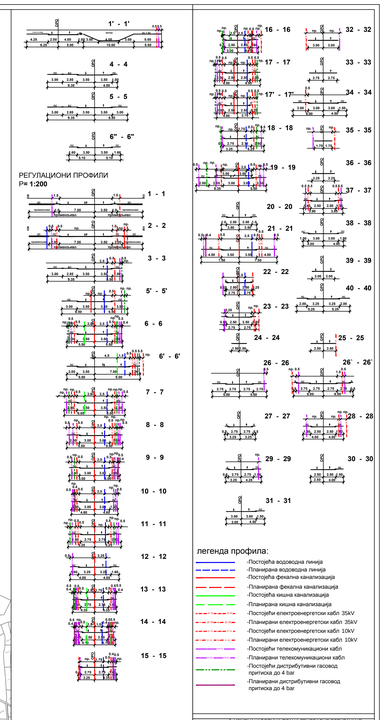

легенда профила:

- Постојећа водоводна линија
- Планирана водоводна линија
- Постојећа фекална канализација
- Планирана фекална канализација
- Постојећа кишна канализација
- Планирана кишна канализација
- Постојећи електроенергетски кабл 35kV
- Планирани електроенергетски кабл 35kV
- Постојећи електроенергетски кабл 10kV
- Планирани електроенергетски кабл 10kV
- Постојећи телекомуникациони кабл
- Планирани телекомуникациони кабл
- Постојећи дистрибутивни гасовод притиска до 4 bar
- Планирани дистрибутивни гасовод притиска до 4 bar

ЛЕГЕНДА

- ЗАШТИТНИ ПОЈАС ДАЛЕКОВОДА
- (E 110) ПОСТОЈЕЋИ ДАЛЕКОВОД 110kV
- (E 35) ПОСТОЈЕЋИ ДАЛЕКОВОД 35kV
- ПОСТОЈЕЋИ ЕНЕРГЕТСКИ КАБЛ 35kV
- (E 35) ПЛАНИРАНИ ЕНЕРГЕТСКИ КАБЛ 35kV
- (E 10) ПОСТОЈЕЋИ ДАЛЕКОВОД 10kV
- ПОСТОЈЕЋИ ЕНЕРГЕТСКИ КАБЛ 10kV
- (E 10) ПЛАНИРАНИ ЕЛЕКТРОЕНЕРГЕТСКИ КАБЛ 10kV
- ПОСТОЈЕЋА ТРАНСФОРМАТОРСКА СТАНИЦА 110/35/10kV
- ПОСТОЈЕЋА ТРАНСФОРМАТОРСКА СТАНИЦА 35/10kV
- ПЛАНИРАНА ТРАНСФОРМАТОРСКА СТАНИЦА 35/10kV
- ПОСТОЈЕЋА ТРАНСФОРМАТОРСКА СТАНИЦА 10/0.4kV
- ПЛАНИРАНА ТРАНСФОРМАТОРСКА СТАНИЦА 10/0.4kV

ИЗМЕНА И ДОПУНА ПЛАНА ГЕНЕРАЛНЕ РЕГУЛАЦИЈЕ
"НАСЕЉЕНОГ МЕСТА ЧАЈЕТИНА (седиште општине) СА НАСЕЉЕНИМ МЕСТОМ ЗЛАТИБОР- I ФАЗА

9.ЕЛЕКТРОЕНЕРГЕТСКА ИНФРАСТРУКТУРА

P=1:2500

ИЗМЕНЕ И ДОПУНЕ ПЛАНА ГЕНЕРАЛНЕ РЕГУЛАЦИЈЕ НАСЕЉЕНОГ МЕСТА ЧАЈЕТИНА (СЕДИШТЕ ОПШТИНЕ) СА НАСЕЉЕНИМ МЕСТОМ ЗЛАТИБОР - ПРВА ФАЗА

ЈП "УРБАНИЗАМ - КРАГУЈЕВАЦ"

ОПШТИНА ЧАЈЕТИНА	
ИЗМЕНЕ И ДОПУНЕ ПЛАНА ГЕНЕРАЛНЕ РЕГУЛАЦИЈЕ НАСЕЉЕНОГ МЕСТА ЧАЈЕТИНА (СЕДИШТЕ ОПШТИНЕ) СА НАСЕЉЕНИМ МЕСТОМ ЗЛАТИБОР - I ФАЗА	
9.ЕЛЕКТРОЕНЕРГЕТСКА ИНФРАСТРУКТУРА	
ОДГОВОРНИ ПРОЈЕКТАНТ	ДИПЛ.ИНГ.ГРАД. ЗОРАН ЈОВАНОВИЋ
ДИПЛ.ИНГ.ГРАД. ЗОРАН ЈОВАНОВИЋ	
ДИПЛ.ИНГ.ЕЛ. ЕНЕРГ. ЗОРАН ЈОВАНОВИЋ	
ДИПЛ.ИНГ.ГЕОДЕЗИЈЕ ЗОРАН ЈОВАНОВИЋ	
ДИРЕКТОР	ДИПЛ.ИНГ.ГРАД. ЗОРАН ЈОВАНОВИЋ
ВД ДИРЕКТОРА	ДИПЛ.ИНГ.ЕЛ. ЕНЕРГ. ЗОРАН ЈОВАНОВИЋ
ДИРЕКТОР	ДИПЛ.ИНГ.ГЕОДЕЗИЈЕ ЗОРАН ЈОВАНОВИЋ
ИЗДАЊЕ ПРОЈЕКТА	ЈАВНО ПРЕДУЗЕЋЕ "УРБАНИЗАМ - КРАГУЈЕВАЦ"
ЕЛАБОРАТ БРОЈ	35 / 2014 - 1 - 9
ЕЛАБОРАТ ЈЕ ИЗРАЂЕН У ПРИМЕРИМА	3
ПРИМЕРАК БРОЈ	1