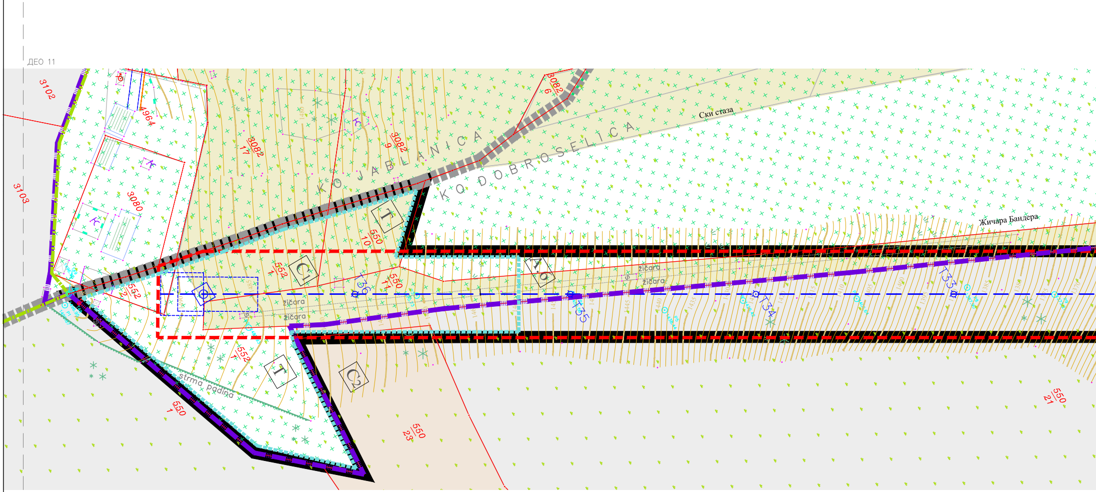
ДЕО 11
3102
3103
4964
3080
3082/17
3082/9
3082/6
K O J A B L A N I C A
K O D O B R O S E L I C A
Ски стаза
Жичара Бандера
T
C1
C2
A6
550/10
552/1
550/11
552/2
552/7
žičara
T36
T35
T34
T33
strma padina
550/1
550/23
550/21

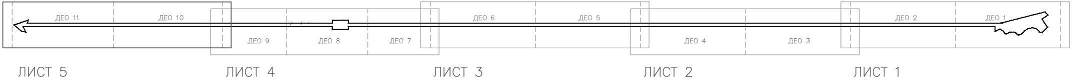
ДЕО 11
ДЕО 10
ДЕО 9
ДЕО 8
ДЕО 7
ДЕО 6
ДЕО 5
ДЕО 4
ДЕО 3
ДЕО 2
ДЕО 1
ЛИСТ 5
ЛИСТ 4
ЛИСТ 3
ЛИСТ 2
ЛИСТ 1

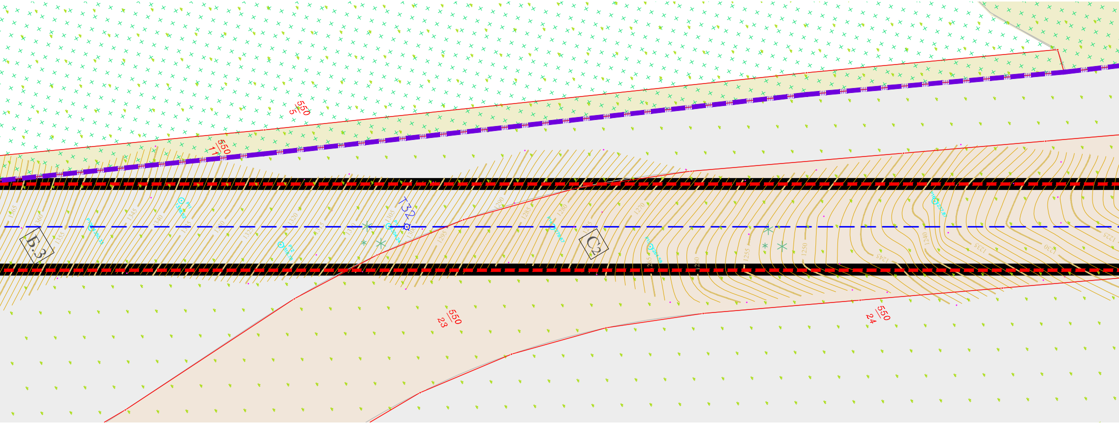
550/5
550/11
550/23
550/24
Б.3
С2
Т32
Р10 1350.33
Р11 1318.52
Р12 1318.78
Р13 1304.24
Р14 1279.67
Р15 1264.59
Р16 1237.87
1365
1360
1355
1345
1340
1335
1330
1325
1320
1315
1310
1305
1300
1295
1290
1285
1280
1275
1270
1265
1260
1255
1250
1245
1240
1235
1230
1225

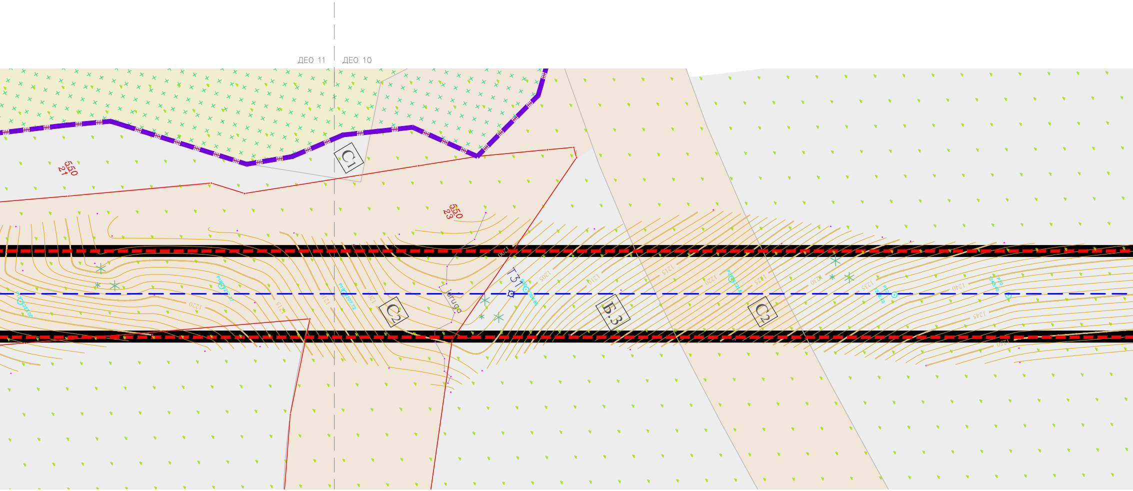
ДЕО 11
ДЕО 10
C1
550
21
550
23
C2
Б.3
C2
Т31
Jaruga
1205
1210
1215
1220
1225
1230
1235
1240
1245
1250

ЛЕГЕНДА - Веза са плановима вишег реда - ПГР фаза I и ПГР фаза II

Веза са ознакама из ПГР фаза I и ПГР фаза II

—	Границе блокова преузете из ПГР фаза I и ПГР фаза II
E.3.1	Ознаке блокова преузете из ПГР фаза I
7.18	Ознаке блокова преузете из ПГР фаза II

Саобраћајне површине (преузете из ПГР – фаза I и ПГР фаза II)

—	коловоз
—	бициклистичка стаза
—	пешачка стаза

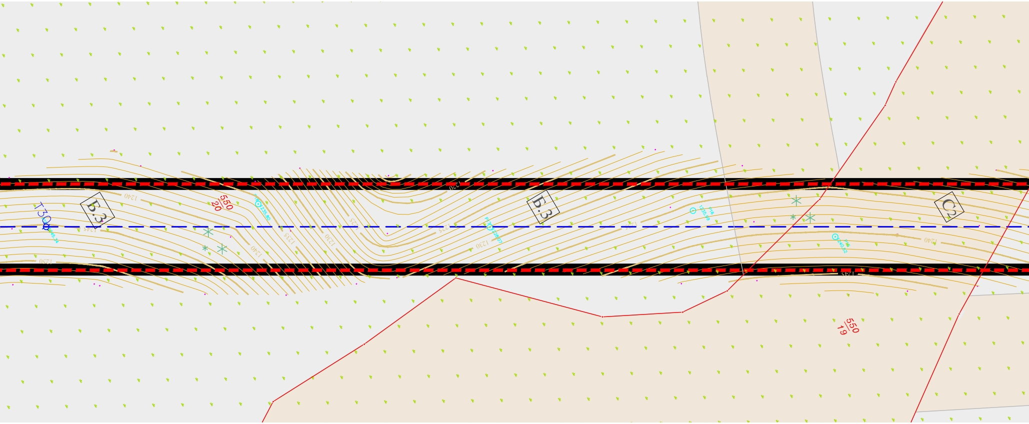
Т30
Б.3
550
20
Б.3
С2
550
19
1240
1250
1245
1235
1230

ЛЕГЕНДА:

- ■ Обухват Плана детаљне регулације за изградњу Гондоле на Златибору
- ▮▮▮▮▮▮ Граница катастарске општине
- ▬ Граница грађевинског подручја
- — Граница парцеле - постојеће катастарско стање
- Електроводови
- Телекомуникације
- ▭ Оквирни обухват ПДР-а за подручје ски центра Торник (преузет из Одлуке о приступању изради ПДР-а за подручје ски центра Торник)

Целина I - Коридор жичаре

▬ ▬ ▬ ▬

Подцелина 1 - Површине за објекте и уређаје у функцији жичаре

- — — — Осовина трасе жичаре
- ⊙ Т1 — Т36 Носећи стубови жичаре
- ⊡ G—RT Станице, међустанице, депо гараже
- ⬚ Претпостављени габарит станица

Целина I - Коридор жичаре
Подцелина 2 - Остале намене у оквиру коридора
(у складу са ПГР-ом фаза I и фаза II)

A - Грађевинско подручје

- 🟨 А.1 - Становање
- 🟥 А.2 - Центри
- 🟦 А.3 - Туризам
- 🟪 А.4 - Продукција
- ▨ А.5 - Спорт и рекреација
- ▨ А.6 - Површина активирајућег подручја - "повезујуће зеленило" (у функцији туризма, спорта и рекреације)
- ▨ А.61 - Површина активирајућег подручја - "повезујуће зеленило" (туристичке и спортско-рекреат. зоне од изузетног значаја)

ПЛАНИРАНА НАМЕНА ПОВРШИНА СА ПОДЕЛОМ НА ЦЕЛИНЕ И ЗОНЕ

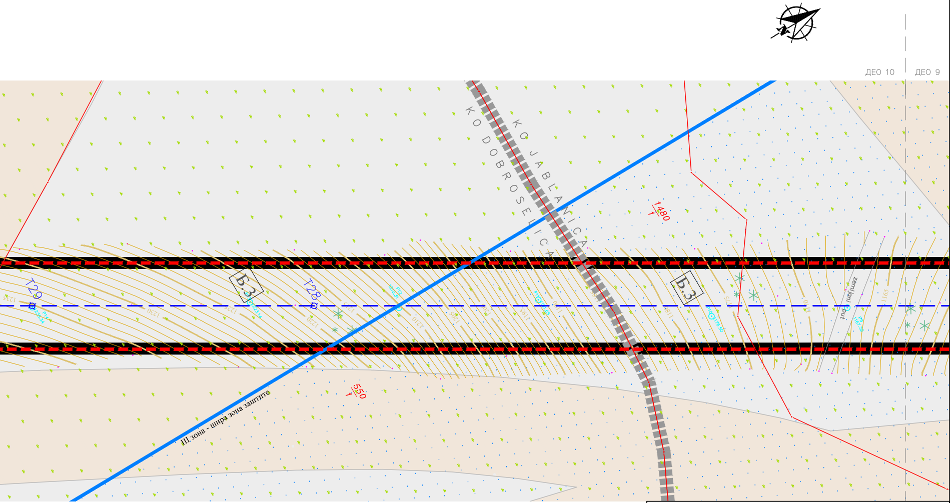
ДЕО 10
ДЕО 9
KO JABLANICA
KO DOBROSELICA
1480
1
550
1
Б.3
Б.3
Т29
Т28
zemljani put
III зона - шира зона заштите
1235
1230
1225
1220
1215
1210
1205
1200
1195
1190
1185
1180
1175
1170
1165
P14
P12

Целина I - Коридор жичаре
Подцелина 2 - Остале намене у оквиру коридора
(у складу са ПГР-ом фаза I и фаза II)

Б - Земљиште ван грађевинског подручја

▭ Б.1 - Рибничко језеро

▨ Б.2 - Заштићено парковско зеленило
(зоне у којима није дозвољена изградња)

▨ Б.3 - Зоне у којима важе правила Просторног плана општине Чајетина
(претежно шумско и пољопривредно земљиште)

Целина II

▬ Површине за формирање станица

Зона Ц - Површине и објекти у функцији почетне станице - Центар

Зона Р - Површине и објекти у функцији међустанице - Рибница

Зона Т - Површине и објекти у функцији крајње станице - Торник

Зоне санитарне заштите за акумулацију "Златибор" у Рибници

▭ III зона - шира зона заштите

Површине које уређује ЈП Скијалишта Србије

Посебан део зоне - подручје Ски центра Торник (оријентационо)

▨ С1 - Површине постојећег скијалишта

▨ С2 - Површине планираног проширења скијалишта

System Engineering Team
15000 Šabac, Braće Nedić 1
Tel. 015/355-588 fax 015/349-654
office@set.rs

KONSALTING PLANIRANJE PROJEKTOVANJE IZGRADNJA

Одговорни урбаниста:
Татјана Јанковић-Кнежић,дипл.инж.арх.

Наручилац плана:
СКУПШТИНА ОПШТИНЕ ЧАЈЕТИНА

Стручна обрада:

Јелена Стојановић, маст.инж.арх.
Марија Срећковић, маст.инж.арх.
Ивана Николић, маст.инж.арх.
Марија Ђургуз, маст.инж.арх.
Наталија Пантић, дипл.инж.арх.
Драгутин Јовановић, дипл.инж.арх.
Дуња Глигорић, маст.инж.арх.
И. Драгићевић Мијатовић, дипл.инж.пејз.арх.
Миланка Гајчански, дипл.инж.тех.
Ненад Марковић, дипл.инж.саоб.

Инвеститор:
ОПШТИНА ЧАЈЕТИНА

Документ:
ПЛАН ДЕТАЉНЕ РЕГУЛАЦИЈЕ
ЗА ИЗГРАДЊУ ГОНДОЛЕ
НА ЗЛАТИБОРУ

Цртеж:
ПЛАНИРАНА НАМЕНА
ПОВРШИНА СА ПОДЕЛОМ
НА ЦЕЛИНЕ И ЗОНЕ

Директор:
Миленца Срећковић, дипл.инж.грађ.

документација:	датум:	размера:	књига:	копија:	цртеж бр:
ПЛАН ДЕТАЉНЕ РЕГУЛАЦИЈЕ	Септембар,2014.год.	1:1000	1	1/3	5.5