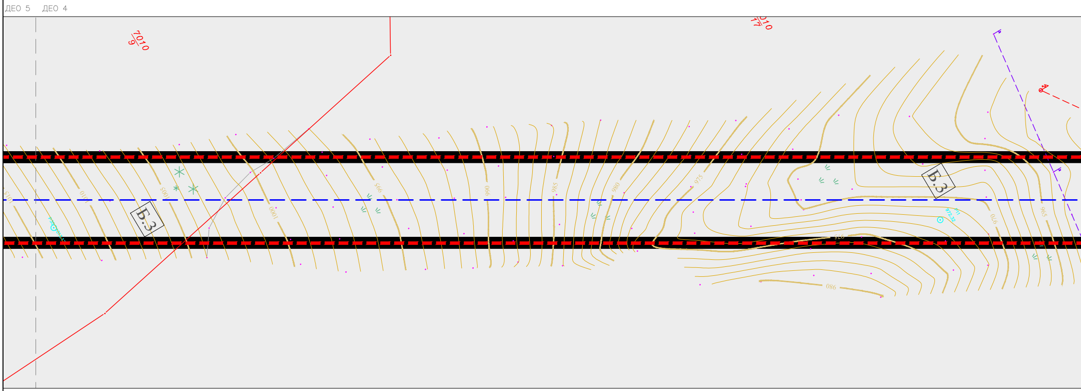
ДЕО 5
ДЕО 4
7010
9
7010
17
Б.3
Б.3
1015
1010
1005
1000
995
990
985
980
975
970
965
980

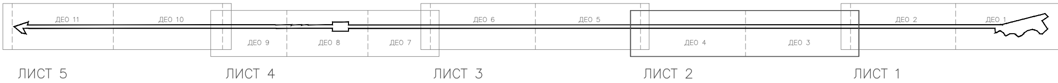
ДЕО 11
ДЕО 10
ДЕО 9
ДЕО 8
ДЕО 7
ДЕО 6
ДЕО 5
ДЕО 4
ДЕО 3
ДЕО 2
ДЕО 1
ЛИСТ 5
ЛИСТ 4
ЛИСТ 3
ЛИСТ 2
ЛИСТ 1

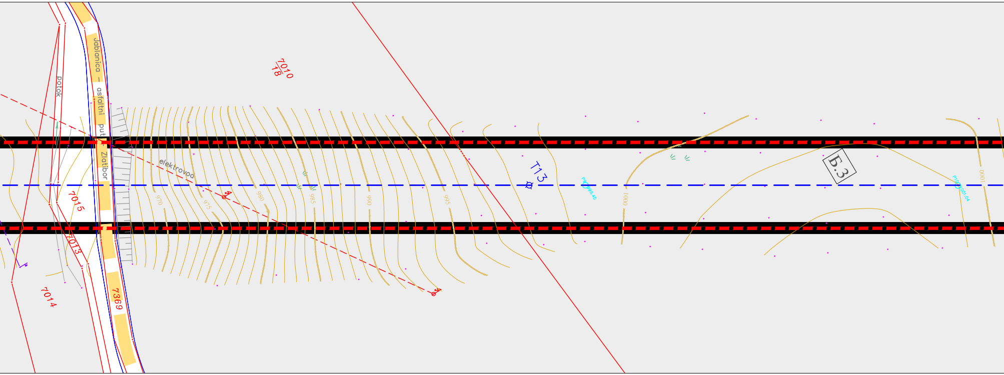
7010
18
Jablanica – asfaltni put – Zlatibor
potok
elektrovod
7015
7013
7014
7369
970
975
980
985
990
995
1000
1000
T13
P9 999.45
P10 1001.04
Б.3

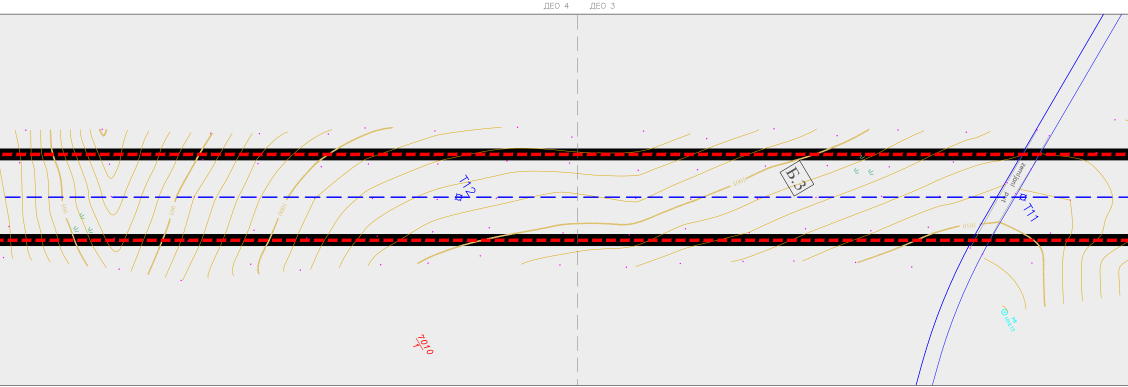
ДЕО 4
ДЕО 3
995
995
1000
T12
1005
Б.3
1010
zemljani put
T11
P8
1012.13
7010/7

ЛЕГЕНДА - Веза са плановима вишег реда - ПГР фаза I и ПГР фаза II

Веза са ознакама из ПГР фаза I и ПГР фаза II

—	Границе блокова преузете из ПГР фаза I и ПГР фаза II
E.3.1	Ознаке блокова преузете из ПГР фаза I
7.18	Ознаке блокова преузете из ПГР фаза II

Саобраћајне површине (преузете из ПГР – фаза I и ПГР фаза II)

—	коловоз
—	бициклистичка стаза
—	пешачка стаза
🟨 🟨	државни пут IIб реда бр. 405

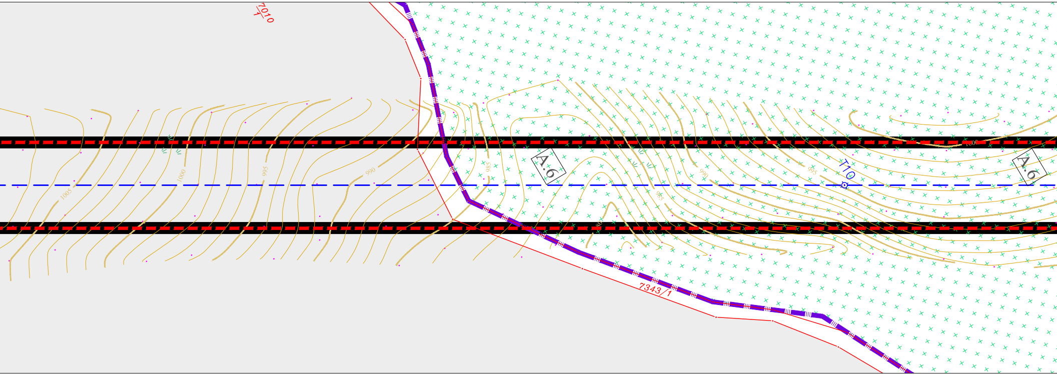
7010/1
A.6
T10
A.6
7343/1
1005
1000
995
990
985
1000

ЛЕГЕНДА:

Обухват Плана детаљне регулације за изградњу Гондоле на Златибору

Граница катастарске општине

Граница грађевинског подручја

Граница парцеле - постојеће катастарско стање

Електроводови

Телекомуникације

ЛЕГЕНДА:

Целина I - Коридор жичаре

Подцелина 1 - Површине за објекте и уређаје у функцији жичаре

Осовина трасе жичаре

T1 – T36 Носећи стубови жичаре

G–RT Станице, међустанице, депо гараже

ПЛАНИРАНА НАМЕНА ПОВРШИНА СА ПОДЕЛОМ НА ЦЕЛИНЕ И ЗОНЕ

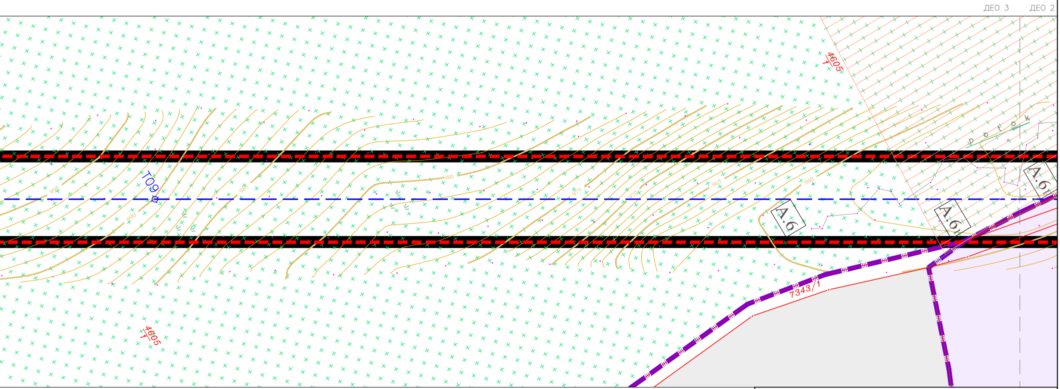
ДЕО 3
ДЕО 2
4605/1
Т09
995
990
985
980
975
970
965
960
A.6
A.61
7343/1
potok
4605/1

Целина I - Коридор жичаре
Подцелина 2 - Остале намене у оквиру коридора
(у складу са ПГР-ом фаза I и фаза II)

А - Грађевинско подручје

- 🟨 А.1 - Становање
- 🟥 А.2 - Центри
- 🟦 А.3 - Туризам
- 🟪 А.4 - Продукција
- ▨ А.5 - Спорт и рекреација
- ✚ А.6 - Површина активирајућег подручја - "повезујуће зеленило" (у функцији туризма, спорта и рекреације)
- ▥ А.61 - Површина активирајућег подручја - "повезујуће зеленило" (туристичке и спортско-рекреат. зоне од изузетног значаја)

Целина I - Коридор жичаре
Подцелина 2 - Остале намене у оквиру коридора
(у складу са ПГР-ом фаза I и фаза II)

Б - Земљиште ван грађевинског подручја

- 🟦 Б.1 - Рибничко језеро
- 🟩 Б.2 - Заштићено парковско зеленило (зоне у којима није дозвољена изградња)
- ⬜ Б.3 - Зоне у којима важе правила Просторног плана општине Чај (претежно шумско и пољопривредно земљиште)

15000 Šabac, Braće Nedić 1
Tel. 015/355-588 fax 015/349-654
office@set.rs

KONSALTING PLANIRANJE PROJEKTOVANJE IZGRADNJA

Одговорни урбаниста:
Татјана Јанковић-Кнежић,дипл.инж.арх.

Стручна обрада:
Јелена Стојановић, маст.инж.арх.
Марија Срећковић, маст.инж.арх.
Ивана Николић, маст.инж.арх.
Марија Ћургуз, маст.инж.арх.
Наталија Пантић, дипл.инж.арх.
Драгутин Јовановић, дипл.инж.арх.
Дуња Глигорић, маст.инж.арх.
И. Драгићевић Мијатовић, дипл.инж.пејз.арх.
Миланка Гајчански, дипл.инж.тех.
Ненад Марковић, дипл.инж.саоб.

Директор:
Миленца Срећковић, дипл.инж.грађ.

Наручилац плана:
СКУПШТИНА ОПШТИНЕ ЧАЈЕТИНА

Инвеститор:
ОПШТИНА ЧАЈЕТИНА

Документ:
ПЛАН ДЕТАЉНЕ РЕГУЛАЦИЈЕ
ЗА ИЗГРАДЊУ ГОНДОЛЕ
НА ЗЛАТИБОРУ

Цртеж:
ПЛАНИРАНА НАМЕНА
ПОВРШИНА СА ПОДЕЛОМ
НА ЦЕЛИНЕ И ЗОНЕ

документација:	датум:	размера:	књига:	копија:	цртеж бр:
ПЛАН ДЕТАЉНЕ РЕГУЛАЦИЈЕ	Септембар,2014.год.	1:1000	1	1/3	5.2